Иностранное производственное унитарное предприятие "Косвик"
ул.Я.Коласа, 2Б, 223034 г. Заславль, Республика Беларусь
р/с 3012010380011 (BYR); р/с 3012010380516 (USD, EUR, RUR)
в ОАО “Приорбанк”, г. Минск, код 749, SWIFT: PJCB BY 2X
УНН 101040134 ОКПО 37387318
Тел.: +375 17/ 543 20 20, Факс: +375 17/ 543 20 02
E-mail: office@coswick.com, www.coswick.by

Иностранное унитарное предприятие "Косвик"
Республика Беларусь, 223034, Минская обл., г.Заславль,
ул. Я.Коласа, 2Б
р/с 3012010380516, ОАО "Приорбанк" ЦБУ 115, г.Минск
УНП 101040134 ОКПО 37387318

Техническая спецификация
на *паркетную продукцию* торговой марки “Coswick” *серийного производства*

Настоящим стороны согласовали технические требования к *паркетной продукции* «Coswick» (далее – продукт).

Продукт серийно производится в соответствии с требованиями ТР 2009/013/BY "Здания и сооружения, строительные материалы и изделия. Безопасность" и ниже перечисленными стандартами, что подтверждается сертификатами соответствия:

Тип паркета	СТБ		Сертификат соответствия		
	номер	название	номер	дата выдачи	действует до
массивный	*1454-2004*	*«Изделия паркетные. Паркет штучный, щиты паркетные. Технические условия»*	*№ BY/112 02.01. 024 00067*	*11.03.2016*	*10.03.2021*
2-х слойный (клееный)					
модульный (щиты паркетные)					
3-хслойный (паркетные доски)	*2121-2010*	*«Изделия паркетные. Доски паркетные. Технические условия»*	*№ BY/112 02.01. 024 00177*	*18.11.2016*	*17.11.2021*

Образцы производителя являются образцами конструкции, цвета, покрытия.

Номинальные размеры и технические требования:

Номинальные размеры установлены при заводской влажности паркетных планок 6-8%

1 Паркет массивный:

Тип соединения: «паз-гребень» (T&G).

Условия хранения, установки и эксплуатации: 45-55% влажности при температуре не менее 18°С

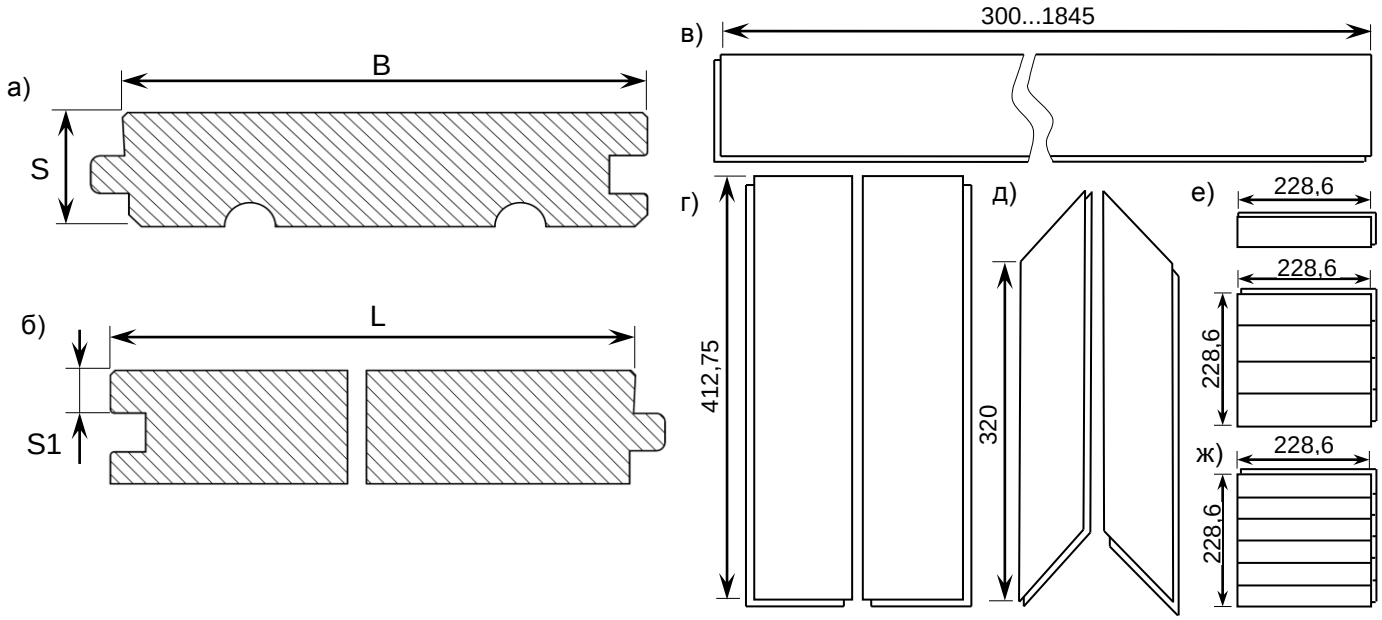

Рисунок 1: а) поперечный профиль T&G (шип-паз); б) продольный профиль T&G (шип-паз); в) паркет типа К0, К01, К2; г) паркет типа КЕ1; д) паркет типа КЕ1фр; е) паркет типа К6/2; ж) паркет типа К6/4.

Таблица 1 Номинальные размеры базовых продуктов

Номинальные размеры	К0	К01	К2	КЕ1	КЕ1фр	К6/2[1]	К6/4[1]	Допуски фиксированных параметров, мм
Ширина B, мм	107,95	127	57,15	82,55	82,55	57,15	38,10	±0,2
						228,6 в блоке		
Параметр длины	нефиксированная			фиксированная				
Длина L, мм	300...1845			412,75	320	228,6		±0,3
Толщина S, мм	19,05[2]							±0,2
Толщина слоя износа S1, мм	7,14[2]							±0,1

Примечание к таблице 1:

[1]Паркетные планки К6/2 и К6/4 могут быть скреплены в блоки по 4 и 6 планок соответственно. Номинальный размер блоков составляет 228,6 х 228,6 мм. Допуск по ширине планок суммируется для ширины блока.

[2]Толщина паркетных планок S и толщина слоя износа S1 зависит от типа покрытия (см. Таблица 6).

1.2 Отклонения по кривизне:

Наименование параметра	Допустимое отклонение
перпендикулярность смежных кромок	0,2% от ширины
поперечная кривизна (выпуклость, вогнутость)	0,2% от ширины
продольная кривизна (выпуклость, вогнутость)	0,5% от длины
продольная кривизна по кромке	0,5% от длины до 1000мм., 1% от длины свыше 1000 мм.

2 Паркет 2-хслойный:

Тип соединения: «паз-гребень» (T&G).

Условия хранения, установки и эксплуатации: 40-65% влажности при температуре не менее 18°С

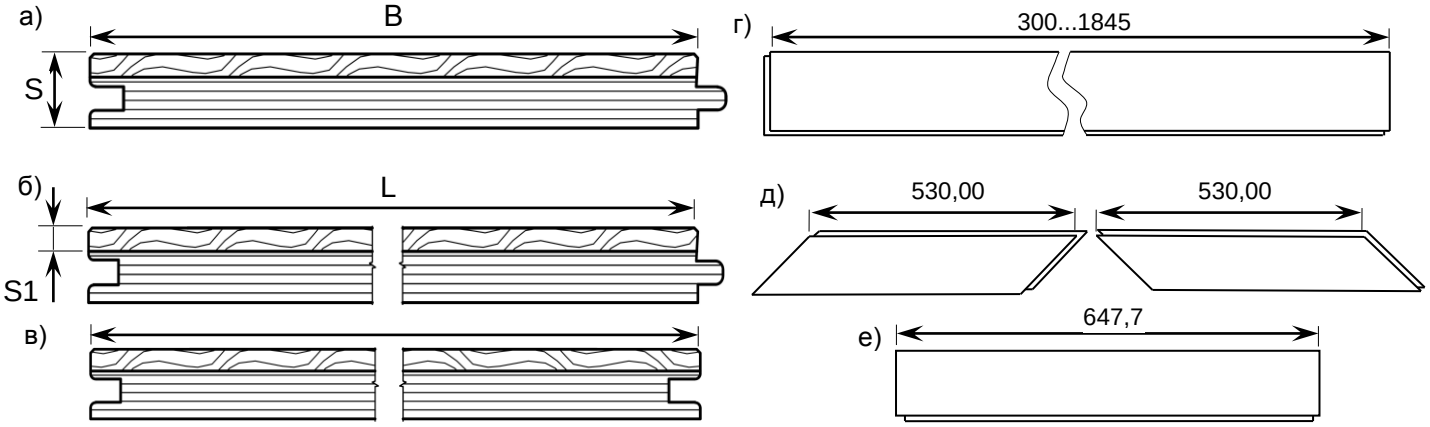

Рисунок 2: а) поперечный профиль T&G (шип-паз), б) продольный профиль T&G (шип-паз) конструкции Ф0; Ф01; Ф0(16); ФЕ0фр; в) продольный профиль G&G (паз-паз) конструкции ФЕ0; г) паркет типа Ф0; Ф01; Ф0(16); д) паркет типа ФЕ0фр; е) паркет типа ФЕ0 с продольным профилем G&G (паз-паз)

Таблица 2 Номинальные размеры базовых продуктов

Номинальные размеры	Ф0	Ф0(16)	Ф01	ФЕ0	ФЕ0фр	допуск для фиксированных параметров, мм
Ширина B, мм	107,95	107,95	127,00	107,95	107,95	±0,2
Параметр длины	нефиксированная			фиксированная		
Длина L, мм	300-1845	300-1845	300-1845	647,7	530,00	±0,3
Толщина S, мм	12,7[1]	16[1]		12,7[1]		±0,2
Толщина слоя износа S1, мм	4,0[1]					±0,1
Вид соединения						
продольного	паз-гребень	паз-гребень	паз-гребень	паз-гребень	паз-гребень	
торцевого				паз-паз		

[1]Толщина паркетных планок S и толщина слоя износа S1 зависит от типа покрытия (см. Таблица 6).

2.1 Отклонения по кривизне:

Наименование параметра	Допустимое отклонение
перпендикулярность смежных кромок	0,2% от ширины
поперечная кривизна (выпуклость, вогнутость)	0,2% от ширины
продольная кривизна (выпуклость, вогнутость)	0,5% от длины
продольная кривизна по кромке	0,1% от длины

3 Паркет 3-хслойный:

Тип соединения: замок CosLoc для конструкции типа «И» и «паз-гребень» (T&G) для конструкции типа «Т»

Условия хранения, установки и эксплуатации: 40-65% влажности при температуре не менее 18°С

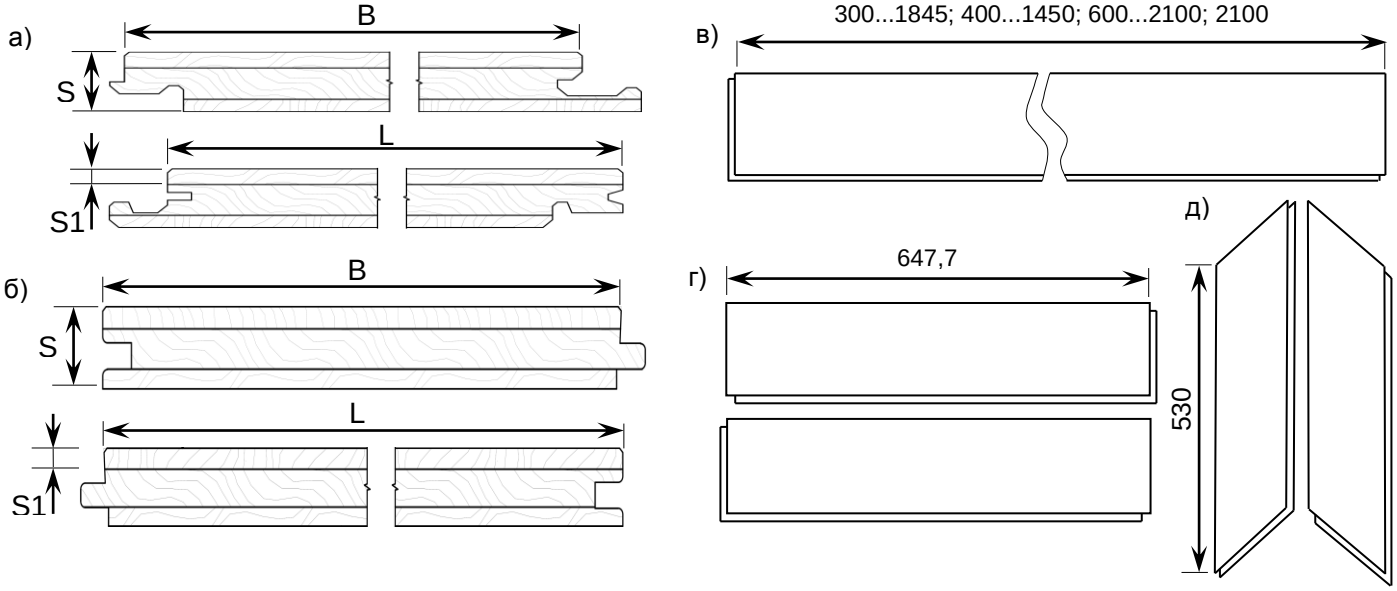

Рисунок 3: а) поперечный и продольный профиль конструкции «И» с замком типа CosLoc; б) поперечный и продольный профиль конструкции «Т» с замком типа T&G (шип-паз); в) паркет типа И01,И02, И03; Т0; Т01; Т03; г) паркет типа ТЕ0 с замком типа T&G (шип-паз); д) паркет типа ТЕ0фр с замком типа T&G (шип-паз);

Таблица 3 Номинальные размеры базовых продуктов

Номинальные размеры	И01	И02 zebrano	И03		ТЕ0	ТЕ0фр	Т0	Т01	Т03	Допуск для фикс. параметров, мм
Ширина B, мм	127,00	160,00	190,00		107,95			127,00	190,00	±0,3
Длина L, мм	300...1845	400...1450	600...2100	2100^{-20} (1)	647,7	530,00	300...1845	300...1845	600...2100	±0,2
Параметр длины	нефиксированная			фикс.			нефиксированная			
Толщина S, мм	15,00(2)				12,7(2)			19,05(2)		±0,2
Толщина слоя износа S1, мм	4,00(2)									±0,2
Вид соединения:	профиль «Клик»				T&G					
продольного	2G				паз-гребень					
торцевого	5G с пластиковым фиксатором				паз-гребень					

[1]Для паркета конструкции И03 с фиксированным параметром длины паркетных планок 2100мм допускается наличие в каждой пятой коробке вместо одной паркетной планки длиной 2100мм двух паркетных планок (длина меньшей паркетной планки не менее 600мм) суммарной длиной 2100мм.

[2]Толщина паркетных планок S и толщина слоя износа S1 зависит от типа покрытия (см. Таблица 6).

3.1 Отклонения по кривизне:

Наименование параметра	Допустимое отклонение
перпендикулярность смежных кромок	0,2% от ширины
поперечная кривизна (выпуклость, вогнутость)	0,2% от ширины
продольная кривизна (выпуклость, вогнутость)	0,5% от длины
продольная кривизна по кромке	0,1% от длины

4 Требования сортировки на массивный, 2-х и 3-х слойный паркет

Таблица 4 Сортировка на массивный, 2-х и 3-х слойный паркет

Наименование порока древесины	Сорт Селект энд Бэттер (СБ) (Select & Better (SB))	Сорт 1 Коммон (1К) (1 Common (1C)), Традишинал (Тр) (Traditional (Tr)), 1Натур (1Н) Natur (Nat))	Сорт Таверн (Т) (Tavern (Tav)), Таверн 2 (Т2) (Tavern 2 (Tav2)), Черектер (Ч) (Character (Ch))
Вариация цвета	допускается незначительная	допускается без ограничений	
Сучки здоровые и отреставрированные	допускаются диаметром до 10 мм. без ограничений по количеству	допускаются диаметром до 25 мм. без ограничений по количеству	допускаются без ограничений
Трещины: - пластевые, в т.ч. с выходом на торец	не допускаются для лакового покрытия; для покрытий твердый воск, шелковое масло, УФ-масло и эластичный лак допускаются отреставрированные шириной не более 0,1мм до 10 шт. на планке	допускаются шириной не более 0,1 мм. до 10 шт. на планке без реставрации и отреставрированные шириной не более 0,5 мм. до 10 шт. на планке. Для термодуба и термоясеня допускаются шириной до 2 мм после реставрации	допускаются без реставрации шириной до 0,1 мм и отреставрированные без ограничений; отреставрированные шириной до 3 мм. и длиной до 50% планки
Свилеватость, завиток	не ограничивается		
Червоточины отреставрированные не нормируемой глубины на планке	допускаются до 7 шт. диаметром не более 2 мм.	допускаются до 9 шт. диаметром не более 3 мм.	допускаются до 10 шт. диаметром не более 3 мм. на 10 см. длины; для Tavern 2 допускаются не отреставрированные диаметром до 3 мм без ограничений по количеству
Заболонь	допускается неконтрастная до 25% от планки	допускается контрастная до 25% от планки	не ограничивается
Прорость открытая	допускается после реставрации размером 10*3 мм.	допускается после реставрации размером 50*5 мм.	не ограничивается
Неполный нарез гребня	допускается ширина гребня не менее 3 мм. до 1/3 длины планки		допускается ширина гребня не менее 3 мм. до 1/2 длины планки
Недострог с обратной стороны при наличии опорной базы	допускается до 30% площади планки		допускается без ограничений

Примечания к таблице 4:

1) Пороки на обратной стороне паркетных изделий не учитываются и не нормируются;
2) Вид распила (разреза) и направление волокон не нормируется.

5 Паркет модульный.

Тип соединения: «паз-гребень» (T&G).

Условия хранения, установки и эксплуатации: 40-65% влажности при температуре не менее 18°С

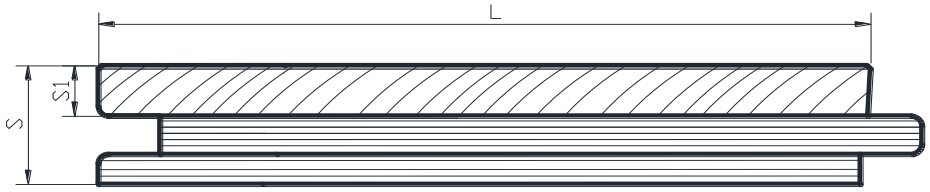

Рисунок 4: поперечный и продольный профиль модульного паркета с замком типа T&G (шип-паз)

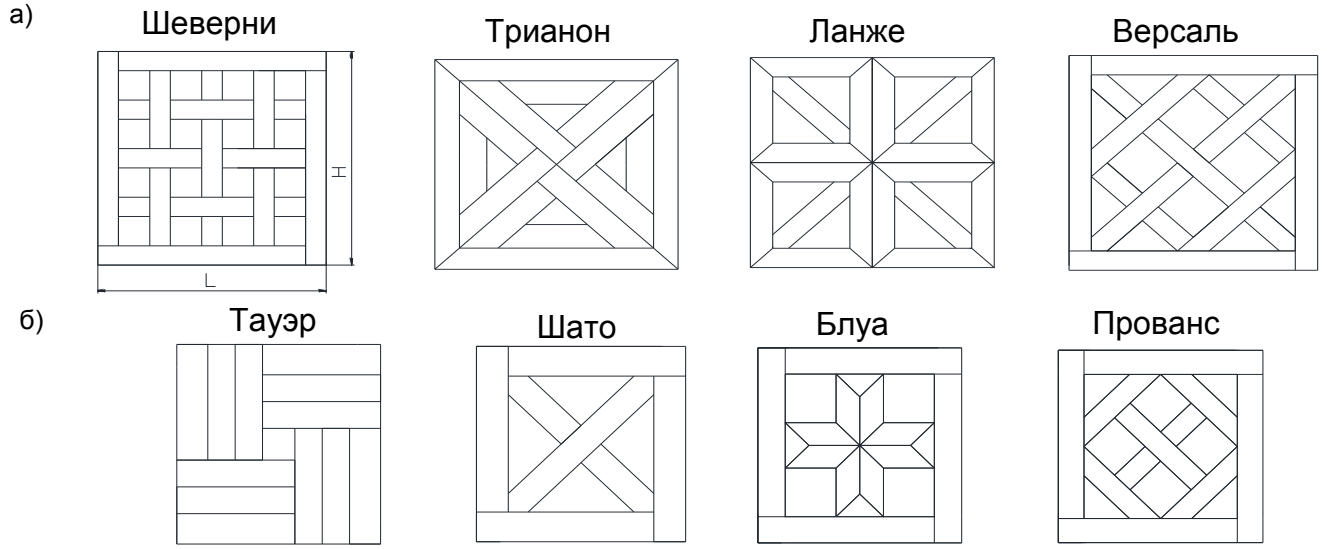

Рисунок 5: а) модульный паркет с замком типа T&G (шип-паз) формата 635,0х635,0мм
б) мини-модульный паркет с замком типа T&G (шип-паз) формата 431,0х431,0мм

Таблица 5 Номинальные размеры базовых продуктов

Номинальные размеры	Шеверни, Трианон, Ланже, Версаль	Тауэр, Шато, Блуа, Прованс	допуски для фиксированных параметров
Ширина B, мм	635,0	431,0	±0,3
Длина L, мм	635,0	431,0	±0,3
Толщина S, мм	19,05	16,0	±0,2
Толщина слоя износа S1, мм	7,14	4,0	±0,2

Таблица 5.1 Отклонения по кривизне:

Наименование параметра	Допустимое отклонение
перпендикулярность смежных кромок	0,04% от ширины
поперечная кривизна (выпуклость, вогнутость)	0,2% от ширины
продольная кривизна (выпуклость, вогнутость)	0,2% от длины
продольная кривизна по кромке	не нормируется

5.2 Требования сортировки на модульный паркет.

Таблица 5.2 Сортировка модульного паркета

Наименование порока древесины	Сорт Селект энд Бэттер (СБ) (Select & Better (SB))
Вариация цвета	допускается незначительная
Сучки	допускаются здоровые без ограничений и отреставрированные диаметром до 10 мм. без ограничений по количеству
Трещины пластевые, в т.ч. с выходом на торец	допускаются шириной до 0,5мм после реставрации
Свилеватость, завиток	не ограничивается
Червоточины	допускаются отреставрированные не нормируемой глубины диаметром не более 2 мм. до 7 шт. на модуле
Заболонь	допускается неконтрастная до 15% площади детали
Прорость открытая	допускается после реставрации размером 10*3 мм.
Неполный нарез гребня	ширина гребня не менее 2 мм.
Недострог с обратной стороны	допускается до 30% площади модуля при наличии опорной базы

Примечания к таблице 5.2:

1) Пороки на обратной стороне паркетных изделий не учитываются и не нормируются;
2) Вид распила (разреза) и направление волокон не нормируется.

6 Виды и характеристики покрытий

№ п/п	Вид покрытия / Тип Паркета	Лак	Лак матовый	Лак эластичный	Шелковое масло / Шелковое масло матовое	Твердый воск	Твердый воск комби
		Lacquer CosNanoTech+	Lacquer matte CosNanoTech+ matte	Resilient Lacquer	Silk Oil / Silk Oil matte	Hardwax Oil	Hardwax Oil Combi
характеристика покрытия		гладкое закрыто пористое с глянцевым блеском	гладкое закрыто пористое с матовым блеском	гладкое пористое с умеренным блеском	рельефная поверхность, повторяющая текстуру древесины с низким уровнем блеска	проникающее в текстуру рельефное покрытие с низким уровнем блеска	
1) Массивный паркет							
1.1	Толщина (S), мм. паркета .	$18{,}9^{\pm 0{,}2}$	$18{,}9^{\pm 0{,}2}$	$18{,}7^{\pm 0{,}2}$	$18{,}7^{\pm 0{,}2}$	---	$18{,}7^{\pm 0{,}2}$
2) 2-х слойный паркет							
2.1	Толщина (S), мм. Ф0; ФЕ0; ФЕ0фр	$12{,}6^{\pm 0{,}2}$	$12{,}6^{\pm 0{,}2}$	---	$12{,}4^{\pm 0{,}2}$	---	---
2.2	Толщина (S), мм. Ф0 (16мм); Ф01	---	---	$15{,}5^{\pm 0{,}2}$	---	---	---
3) 3-х слойный паркет							
3.1	Толщина (S), мм. Т0; ТЕ0; ТЕ0фр	$12{,}6^{\pm 0{,}2}$	$12{,}6^{\pm 0{,}2}$	---	$12{,}4^{\pm 0{,}2}$	---	---
3.2	Толщина (S), мм. И01; И02; И03	$14{,}9^{\pm 0{,}2}$	$14{,}9^{\pm 0{,}2}$	$14{,}7^{\pm 0{,}2}$	$14{,}7^{\pm 0{,}2}$	$14{,}7^{\pm 0{,}2}$	---
3.3	Толщина (S), мм. Т01; Т03	$18{,}9^{\pm 0{,}2}$	$18{,}9^{\pm 0{,}2}$	---	$18{,}7^{\pm 0{,}2}$	$18{,}7^{\pm 0{,}2}$	$18{,}7^{\pm 0{,}2}$
4) Модульный паркет							
4.1	Толщина (S), мм. Модульный паркет			$18{,}7^{\pm 0{,}2}$	---	---	$18{,}7^{\pm 0{,}2}$
4.4	Толщина (S), мм. Мини-модульный паркет.			$15{,}5^{\pm 0{,}2}$	---	---	---

(*)Толщина слоя износа S1 уменьшается пропорционально уменьшению номинальной толщины паркетных изделий для соответствующего типа покрытия.

7 Прочие условия

7.1 Требования в отношении сортировки могут быть заявлены только до установки, в сроки и на условиях, установленные законодательством, но в любом случае с соблюдением одновременно следующих условий:

- ✓ в отношении того же количества, в котором он приобретен;
- ✓ не установленный продукт не был в эксплуатации, не подвергался изменениям (подрезка, шлифовка, обработка химическими средствами и т.п.), не подвергался воздействию влаги;
- ✓ сохранен товарный вид (отсутствуют механические повреждения, загрязнения, выцветание и т.п.).

7.2 Дефектами (несоответствием качества) признаются только неустранимые несоответствия (пороки), которые видны невооруженным глазом с высоты человеческого роста при естественном освещении и не подлежат реставрации, выторцовке (подрезке), подсортировке, не устраняются прижатием или дополнительной фиксацией при установке и др.

С целью объективной оценки несоответствий и их дефектовки до установки следует производить подсортировку продукта.

7.3 Партия считается соответствующей заводским требованиям (условиям договора), если объем изделий с дефектами меньше либо равен 4% от партии.

Продукция считается принятой покупателем (укладчиком) на соответствие заводским требованиям (условиям договора) при первом её закреплении (на фиксатор: клей, гвозди и т.п.).